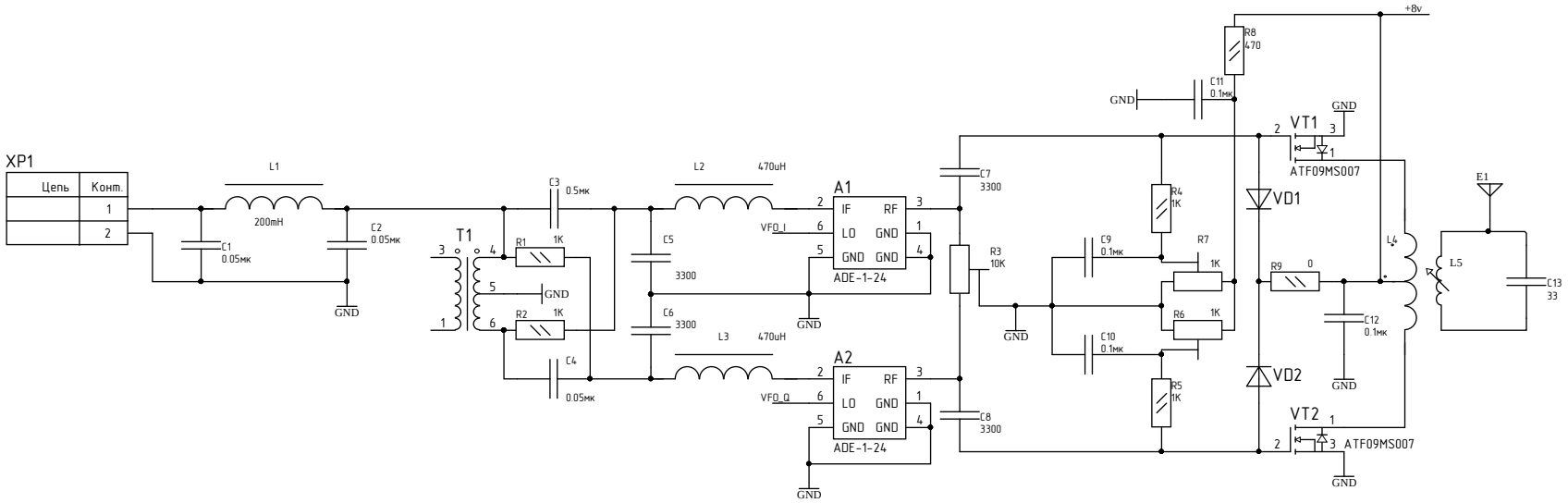
XP1
Цепь
Конт.
1
2
L1
200mH
C1
0.05мк
C2
0.05мк
GND
T1
C3
0.5мк
R1
1K
R2
1K
C4
0.05мк
C5
3300
C6
3300
L2
470uH
L3
470uH
A1
A2
IF
RF
LO
GND
VFO_I
VFO_Q
ADE-1-24
C7
3300
C8
3300
R3
10K
C9
0.1мк
C10
0.1мк
R4
1K
R5
1K
R6
1K
R7
1K
R8
470
C11
0.1мк
+8v
VT1
VT2
ATF09MS007
VD1
VD2
R9
0
C12
0.1мк
L4
L5
E1
C13
33