BLAUBLITZ - QRPTX 4Ватта

Автор: Igor I. Krinetskij
12.03.2010 23:00 - Обновлено 27.02.2012 20:35

Где-то в начале осени 2009 года мне так захотелось поработать телеграфом, что решил собрать простой передачик на 40м Первые попытки после 10-ти летнего перерыва ничего хорошего не предвещали. Была попытка собрать передачик SM7VPO, который автор сделал когда собирал исотчик питания на микросхеме LM. Ничего не вышло.

Решено было собрать однотранзисторный передатчик на кварце 70XXX. У меня тогда были два кварца 7050 и 7056 (гамониковый). Эксперементы проводимые мной на мощности 200 мВатт не привели к удаче. Затем в руки попалась статья RV3GM "Микро-80". Решил собрать только передающюю часть и проверить в работе На выходе поставил КТ603Г с хорошим коеффициентом передачи по току. Купил кварц на 7017 Начал работать первая связь была SG3U 559/599. Какова же была моя радость приэтом. первая связь после 6-ти летнего перерыва. Потом я вступил в RU-QRP клуб. Ребята тоже мне помогали в эксперементах. Очень тяжело было работать в SAC Contest. как я выяснил потом была проблема с антенной. Позже был поставлен более мощный транзистор КТ606Б и связи стали даваться легче. Но я на этом не остановился. После окончания WAG Contest я поместил все в корпус из фольгированного текстолита, ранее собранный. Потом мне хотелось получить мощность порядка 5 Ватт. Для этого я применил полевой MOSFET IRFS630 При крепил плату в корпусе. Мощность выросла с одного ватта до 4-5 ватт. Спасибо Олегу RV3GM за присланный кварц 7030. Пришлось немного помучаться с согласованием выхода 606-го и входа 630 При помощи одноклубников я справился с этой задачей. Были проведены первые на этом 3-х транзисторном ТХ связи на 9000 км Был выполнен диплом RUQRP Club. Сейчас продолжаю работать и получать удовольствие на этом ТХ. Спасибо всем, кто помогал мне в сборке и настройке этого ТХ!! Предлагаю схему BLAUBLITZ- QRP TX Г- звено 17 витков на оправке 6мм диаметром Пи-контур на каркасе 6мм с подстроечным сердечником (22 витка) Дроссель на торроидальном седечнике НН100 - НН1000 20 витков Провод везде ПЭВ-2 0.3 - 0.5 мм

Автор: Igor I. Krinetskij
12.03.2010 23:00 - Обновлено 27.02.2012 20:35

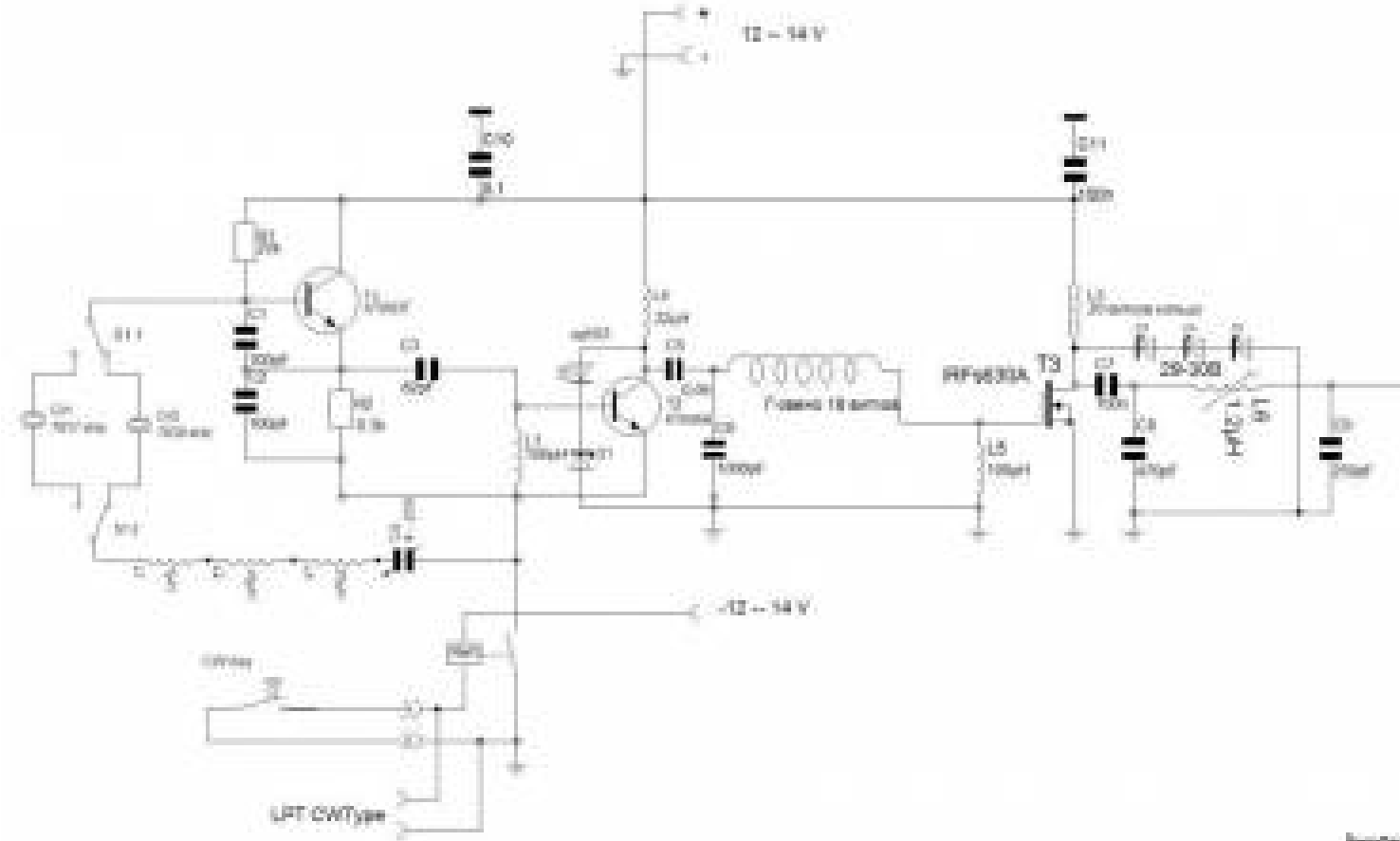

UR5FCM/QRP Igor - KN56JK - URDA OD-06 - RUQRP#237